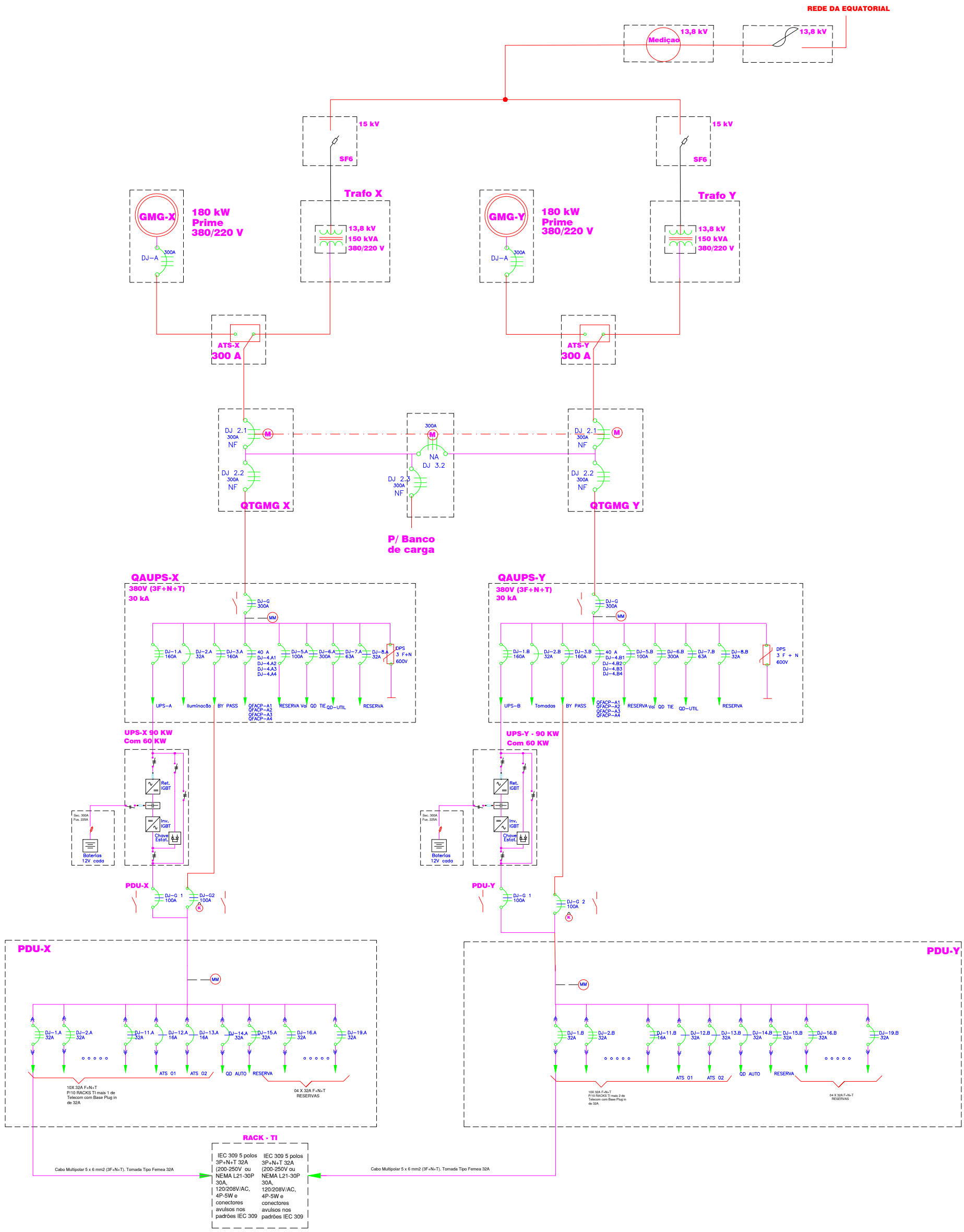

Notas

1–) Disjuntor ou chave com contato auxiliar para intergar ao supervisório

2–) Disjuntor ou chave com travamento via cadeados para seguranca de manobra

3–) Chave do Tipo ATS de transicão aberta

4–) Conjunto de chave automatica do Tipo ATS ou com comutação por disj motorizados.

5–) Multimedidor de grandezas elétricas com interface para integração a supervisório

6–) Disjuntor do tipo Plug In

7–) A redundância para as cargas essenciais de TI será feita por barramento dualizado (Dual Bus)

8–) Intertravamento entre disjuntores

DATA	Janeiro de 2.024	VISTO	01
DES.	Rev-06		
PROJ.			
APROV.			
NORMA			

ANEXO IV DIAGRAMA UNIFILAR TIPICO – DATACENTER MP PA

AUTOR DO PROJETO :